生産中止図面
２０１２／０２

＜特注仕様＞
1.便器のサイドカバーを取付けたもの。

＊CES946PT60+HM220P(大便器背面カバー)
＊定格：AC100V-324W 50/60Hz
・最低必要水圧0.05MPa(流動時)
0.05MPa以下の水圧の場合、ウォシュレットの水勢が弱くなります。
・最高水圧は0.75MPaです。
注1：左給水専用品です。
＊塩ビ排水管は別途手配要
＊給排水位置が適切でないと、止水栓が製品に干渉することがあります。
＊製品背面に電源を設けないでください。
コンセントが製品と干渉し、抜き差しができない場合があります。
＊電源コンセントは水や小水がかからない位置に設置してください。
また、壁給水の真下部に電源コンセントを設置したり、給水用ホースと
電源コンセントを接触させないでください。感電・発火の原因になります。

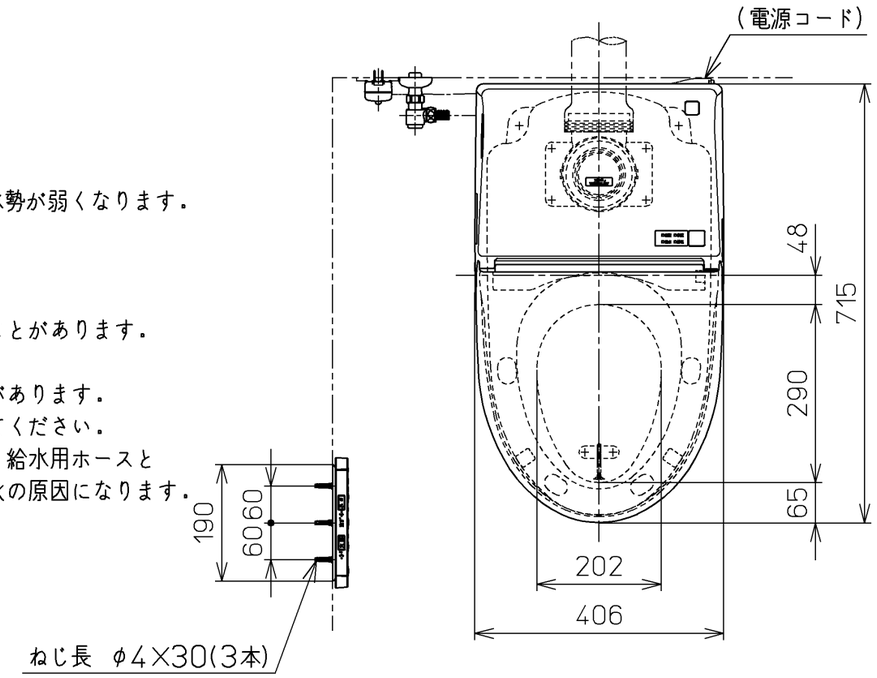


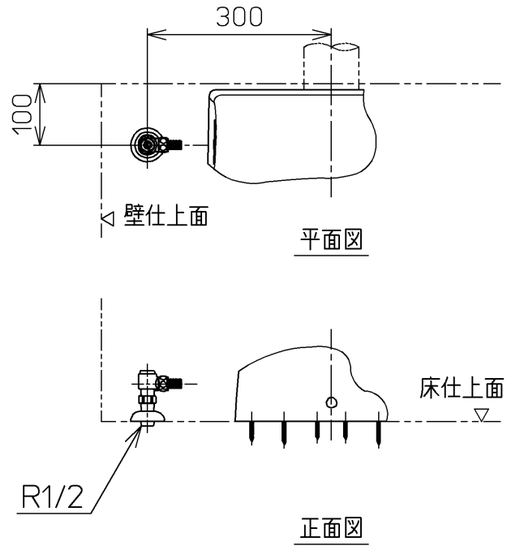


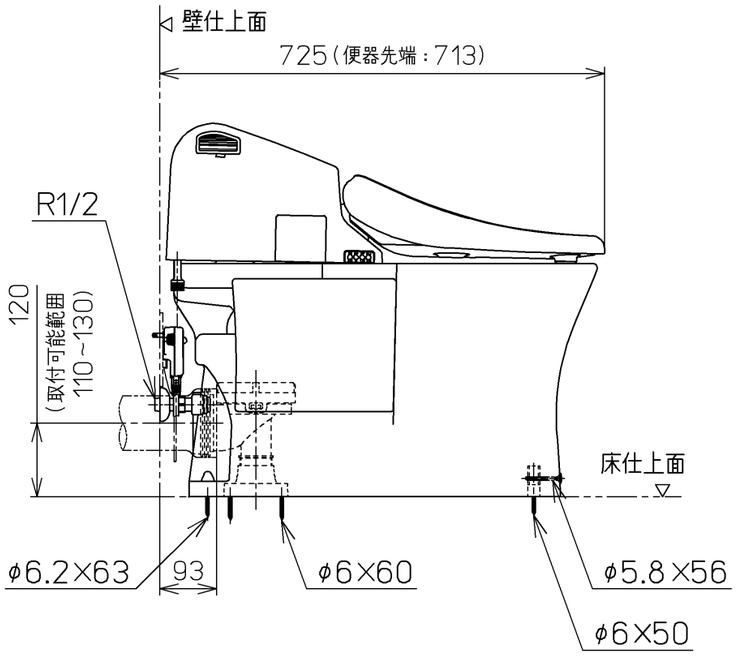


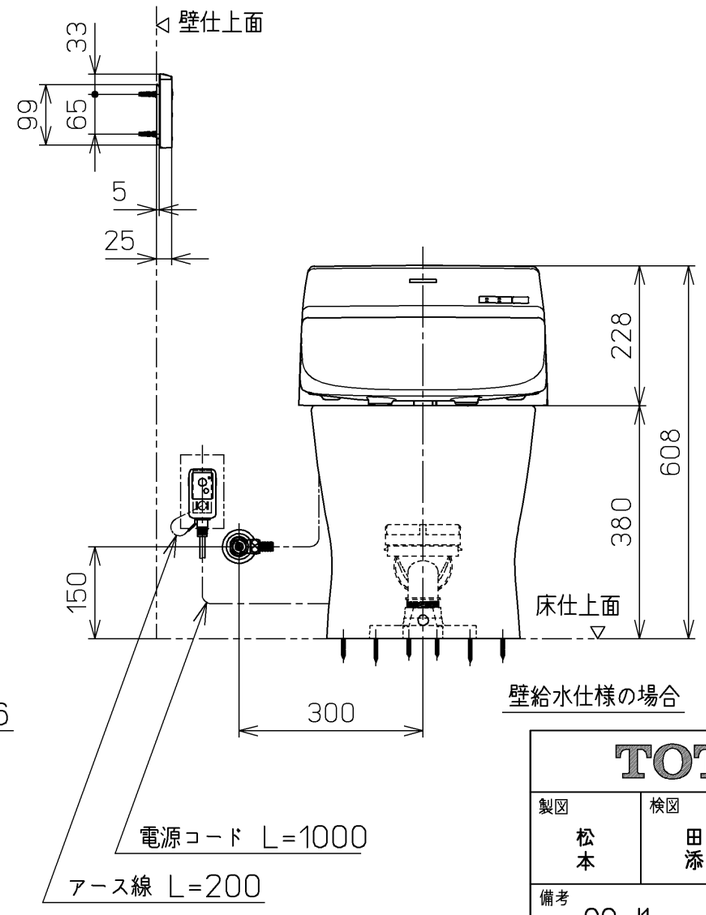


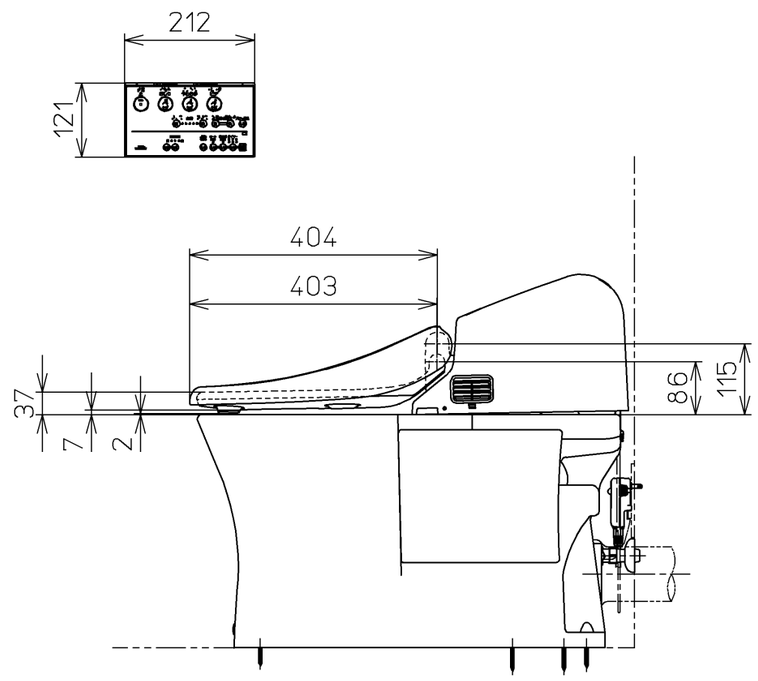


壁給水仕様の場合

| | | | |
|---|---|---|---|
| TOTO | | 単位 mm | 名称 ウォシュレット一体形便器 |
| 製図 松本 | 検図 田添 二村馨 | 日付 11-03-04 | 尺度 1：10 |
| 備考 GG-J1 一般地・流動兼用，P排水 | | 機能部：TCF946 / 陶器部：CS361BPK | 品番 CES946PUT60 |
| | | | 図番 CES946PUT60_A0101 |
| A3 | | | ページNo. 1-1 (改) |